R2L2

96266760 R2L2 M 96L70 740 NR CL1 GY

ISO 9223 C5 | IP66 | IK08 | T_a25

R2L2

Een middel ledstraatlantaarn met 96 leds, aangedreven door 700mA en met een Smalle Weg optiek. Programmeerbaar Convertor. elektrische Klasse I, IP66, IK08. Behuizing: gegoten aluminium, poedergelakt getextureerd lichtgrijs. Lichtkap: veredeld vlak glas. Schroeven: roestvrij staal, behandeld met Ecolubric®. Topmontage (Ø 60 / 76 mm, kantelhoek 0° / 5° / 10°) of laterale montage (Ø 34 / 42 / 49 / 60 mm, kantelhoek 0° / -5° / -10° / -15°). Compleet met 4000K LED.

Afmetingen 880 x 370 x 155 mm
Armatuurvermogen: 197,2 W
Lichtstroom van armatuur: 30913 lm
Lichtrendement van armatuur: 157 lm/W
Gewicht: 14,45 kg
Scx: 0.06 m²

TLG_R2L2_F_MPDB.jpg

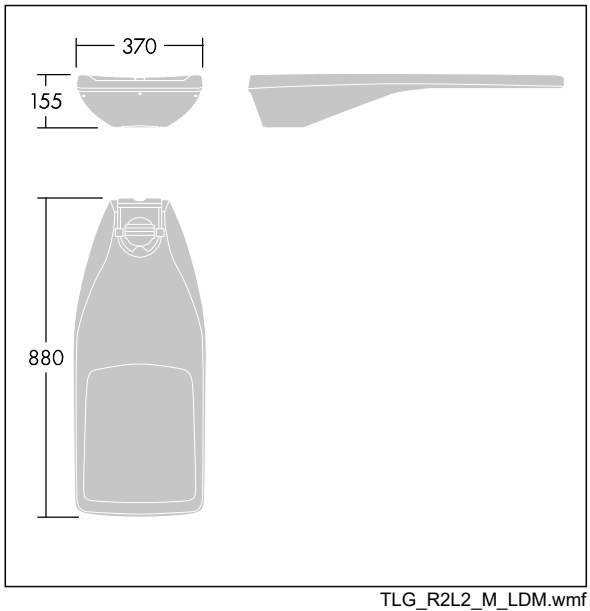

TLG_R2L2_M_LDM.wmf

Dit product bevat lichtbronnen van energie-efficiëntieklassen D, E.

De met een * aangeduide waarden zijn nominale waarden. Thorn maakt gebruik van beproefde componenten van toonaangevende leveranciers, maar er kunnen zich echter geïsoleerde gevallen van technologie-gerelateerde storingen van individuele LED's voordoen gedurende de nominale levensduur van het product. Internationale normen bepalen de tolerantie in de initiële flux en de aangesloten belasting op ± 10%. Tenzij anders aangegeven, gelden de waarden voor een omgevingstemperatuur van 25°C.

De producten van Thorn Lighting worden permanent verder ontwikkeld. We behouden ons het recht voor om zonder verdere publicatie technische of vormelijke wijzigingen aan onze producten aan te brengen.
© Thorn Lighting