R2L2

96266535 <R2L2 M 72L70V2 NR L730 CL2

ISO 9223 C5 | IP66 | IK08 | Ta -25 +35

R2L2

Een middel ledstraatlantaarn met 72 leds, aangedreven door 700mA en met een Smalle Weg optiek. Programmeerbaar Convertor. elektrische Klasse II, IP66, IK08. Behuizing: gegoten aluminium, poedergelakt getextureerd lichtgrijs. Lichtkap: veredeld vlak glas. Schroeven: roestvrij staal, behandeld met Ecolubric®. Topmontage (Ø 60 / 76 mm, kantelhoek 0° / 5° / 10°) of laterale montage (Ø 34 / 42 / 49 / 60 mm, kantelhoek 0° / -5° / -10° / -15°). Voor laterale montage op bevestigingsstukken van 34/42 mm moet een speciale adapter (59005840 R2L2 MA34/42 NPA) worden besteld. Compleet met 3000K LED.

Afmetingen 880 x 370 x 155 mm
Armatuurvermogen: 150 W
Lichtstroom van armatuur: 20399 lm
Lichtrendement van armatuur: 136 lm/W
Gewicht: 13,34 kg
Scx: 0.06 m²

TLG_R2L2_F_MPDB.jpg

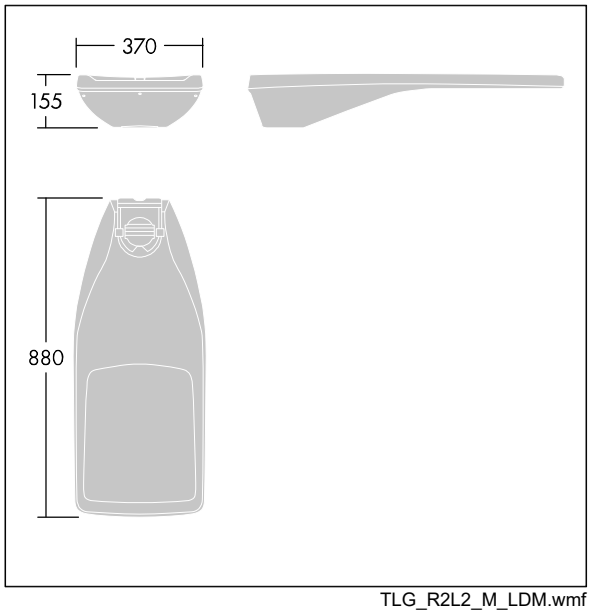

TLG_R2L2_M_LDM.wmf

Dit product bevat een lichtbron van energie-efficiëntieklasse D.

De met een * aangeduide waarden zijn nominale waarden. Thorn maakt gebruik van beproefde componenten van toonaangevende leveranciers, maar er kunnen zich echter geïsoleerde gevallen van technologie-gerelateerde storingen van individuele LED's voordoen gedurende de nominale levensduur van het product. Internationale normen bepalen de tolerantie in de initiële flux en de aangesloten belasting op ± 10%. Tenzij anders aangegeven, gelden de waarden voor een omgevingstemperatuur van 25°C.

De producten van Thorn Lighting worden permanent verder ontwikkeld. We behouden ons het recht voor om zonder verdere publicatie technische of vormelijke wijzigingen aan onze producten aan te brengen.
© Thorn Lighting

R2L2

96266535 <R2L2 M 72L70V2 NR L730 CL2

De producten van Thorn Lighting worden permanent verder ontwikkeld. We behouden ons het recht voor om zonder verdere publicatie technische of vormelijke wijzigingen aan onze producten aan te brengen.
© Thorn Lighting