CiviTEQ

Kosteneffectieve led-straatverlichting voor renovatieprojecten

- Biedt het beste evenwicht tussen gebruikskosten en prestaties. Uitgerust met R-PEC® optiek voor de veilige en efficiënte verlichting van residentiële wijken en wegen met druk verkeer
- Verkrijgbaar in 2 maten tot 19.000 lm, 12 nauwkeurige lichtspreidingen en veelzijdige installatiemogelijkheden - CiviTEQ kan aan elke installatie-opstelling worden aangepast
- Alomvattend assortiment regelapparatuur, zoals de Bi-Power Switch voor de in- en uitschakeling van de dimfunctie ter plaatse
- Compacte en lichtgewicht armatuur voor eenvoudige verplaatsing en installatie, met een lage windbestendigheid

Bij de foto's, tekeningen en lichttechnische gegevens gaat het louter om symbolische beelden. Voor preciezere productgegevens moet u een product uitkiezen.

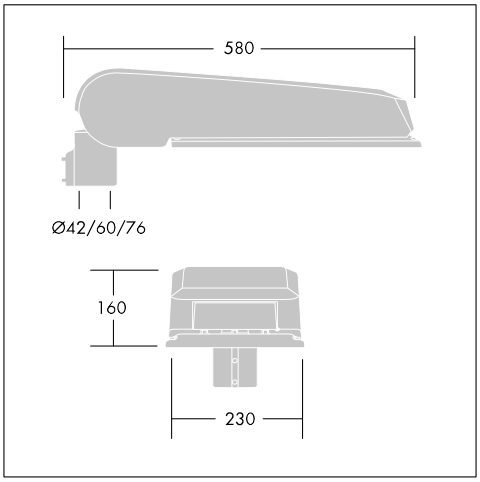

Materialen en Afwerking

Performance-versie: Overkapping: gietaluminium, gepoedercoat in grijs RAL 9006 (andere RAL-kleuren op aanvraag), met achterklem in roestvrij staal

Installatie en Montage

CL1: Geschikt voor montage bovenop Ø 76 mm, of zijkant Ø 60 mm of Ø 42 mm.
CL2: Geschikt voor montage bovenop Ø 76 mm, of zijkant Ø 60 mm (MA34/42 mm met accessoire).
Instelbare tilt: 0° tot +10° bij paaltopmontage en -20° tot 0° bij laterale montage, in stappen van 5°.
Kanteladapter 0° en beugel met kanteling van -45° als accessoire.
Wartel voor kabels van Ø 8 tot 12 mm. Wordt klaar om te installeren geleverd, compleet met de voorschakelapparatuur gemonteerd, in één doos.

De producten van Thorn Lighting worden permanent verder ontwikkeld. We behouden ons het recht voor om zonder verdere publicatie technische of vormelijke wijzigingen aan onze producten aan te brengen.
© Thorn Lighting

CiviTEQ

Besteltip Geleverd met led.

Beschrijving	ILCOS code	Sokkel	Gewicht (kg)	SAP code
CiviTEQ Small, Narrow road optiek				
CQ 36L70 740 NR BS 3550 CL2 M60 GY-S	LED		5,7	96627556
CQ 12L35 740 NR BS 3550 CL2 M60 GY-S	LED		5,7	96627873
CQ 12L50 740 NR BS 3550 CL2 M60 GY-S	LED		5,7	96627874
CQ 12L70 740 NR BS 3550 CL2 M60 GY-S	LED		5,7	96627875
CQ 12L105 740 NR BS 3550 CL2 M60 GY-S	LED		5,7	96627876
CQ 24L35 740 NR BS 3550 CL2 M60 GY-S	LED		5,7	96627877
CQ 24L50 740 NR BS 3550 CL2 M60 GY-S	LED		5,7	96627878
CQ 24L70 740 NR BS 3550 CL2 M60 GY-S	LED		5,7	96627879
CQ 24L105 740 NR BS 3550 CL2 M60 GY-S	LED		5,7	96627880
CQ 36L35 740 NR BS 3550 CL2 M60 GY-S	LED		5,7	96627881
CQ 36L50 740 NR BS 3550 CL2 M60 GY-S	LED		5,7	96627882
CiviTEQ Small, Wide street optiek				
CQ 24L50 740 WS BS 3550 CL2 M60 GY-S	LED		5,7	96643025
CQ 24L70 740 WS BS 3550 CL2 M60 GY-S	LED		5,7	96643026
CQ 36L35 740 WS BS 3550 CL2 M60 GY-S	LED		5,7	96643027
CQ 36L70 740 WS BS 3550 CL2 M60 GY-S	LED		5,7	96643029
CQ 12L35 740 WS BS 3550 CL2 M60 GY-S	LED		5,7	96643021
CQ 12L50 740 WS BS 3550 CL2 M60 GY-S	LED		5,7	96643022
CQ 12L70 740 WS BS 3550 CL2 M60 GY-S	LED		5,7	96643023
CQ 24L35 740 WS BS 3550 CL2 M60 GY-S	LED		5,7	96643024
CiviTEQ Small, Wide street comfort optiek				
CQ 12L35 740 WSC BS 3550 CL2 M60 GY-S	LED		5,7	96643057
CQ 12L50 740 WSC BS 3550 CL2 M60 GY-S	LED		5,7	96643058
CQ 12L70 740 WSC BS 3550 CL2 M60 GY-S	LED		5,7	96643059
CQ 24L35 740 WSC BS 3550 CL2 M60 GY-S	LED		5,7	96643060
CQ 24L50 740 WSC BS 3550 CL2 M60 GY-S	LED		5,7	96643061
CQ 24L70 740 WSC BS 3550 CL2 M60 GY-S	LED		5,7	96643062
CQ 36L35 740 WSC BS 3550 CL2 M60 GY-S	LED		5,7	96643063
CQ 36L50 740 WSC BS 3550 CL2 M60 GY-S	LED		5,7	96643064
CQ 36L70 740 WSC BS 3550 CL2 M60 GY-S	LED		5,7	96643065
CiviTEQ Small, Wet road optiek				
CQ 12L35 740 RWT BS 3550 CL2 M60 GY-S	LED		5,7	96643075
CQ 12L50 740 RWT BS 3550 CL2 M60 GY-S	LED		5,7	96643076
CQ 12L70 740 RWT BS 3550 CL2 M60 GY-S	LED		5,7	96643077
CQ 24L35 740 RWT BS 3550 CL2 M60 GY-S	LED		5,7	96643078
CQ 24L50 740 RWT BS 3550 CL2 M60 GY-S	LED		5,7	96643079
CQ 24L70 740 RWT BS 3550 CL2 M60 GY-S	LED		5,7	96643080
CQ 36L35 740 RWT BS 3550 CL2 M60 GY-S	LED		5,7	96643081
CQ 36L50 740 RWT BS 3550 CL2 M60 GY-S	LED		5,7	96643082
CQ 36L70 740 RWT BS 3550 CL2 M60 GY-S	LED		5,7	96643083
CiviTEQ Small, Road comfort optiek				
CQ 12L35 740 RC BS 3550 CL2 M60 GY-S	LED		5,7	96643093

De producten van Thorn Lighting worden permanent verder ontwikkeld. We behouden ons het recht voor om zonder verdere publicatie technische of vormelijke wijzigingen aan onze producten aan te brengen.
© Thorn Lighting

CiviTEQ

Beschrijving	ILCOS code	Sokkel	Gewicht (kg)	SAP code
CQ 12L70 740 RC BS 3550 CL2 M60 GY-S	LED		5,7	96643095
CQ 24L35 740 RC BS 3550 CL2 M60 GY-S	LED		5,7	96643096
CQ 24L50 740 RC BS 3550 CL2 M60 GY-S	LED		5,7	96643097
CQ 36L35 740 RC BS 3550 CL2 M60 GY-S	LED		5,7	96643099
CQ 36L70 740 RC BS 3550 CL2 M60 GY-S	LED		5,7	96643101
CiviTEQ Small, Wide road optiek				
CQ 12L35 740 WR BS 3550 CL2 M60 GY-S	LED		5,7	96643111
CQ 12L50 740 WR BS 3550 CL2 M60 GY-S	LED		5,7	96643112
CQ 12L70 740 WR BS 3550 CL2 M60 GY-S	LED		5,7	96643113
CQ 24L35 740 WR BS 3550 CL2 M60 GY-S	LED		5,7	96643114
CQ 24L50 740 WR BS 3550 CL2 M60 GY-S	LED		5,7	96643115
CQ 36L35 740 WR BS 3550 CL2 M60 GY-S	LED		5,7	96643117
CQ 36L50 740 WR BS 3550 CL2 M60 GY-S	LED		5,7	96643118
CQ 36L70 740 WR BS 3550 CL2 M60 GY-S	LED		5,7	96643119
CiviTEQ Small, Extra wide street optiek				
CQ 12L35 740 EWS BS 3550 CL2 M60 GY-S	LED		5,7	96643129
CQ 12L50 740 EWS BS 3550 CL2 M60 GY-S	LED		5,7	96643130
CQ 12L70 740 EWS BS 3550 CL2 M60 GY-S	LED		5,7	96643131
CQ 24L35 740 EWS BS 3550 CL2 M60 GY-S	LED		5,7	96643132
CQ 24L50 740 EWS BS 3550 CL2 M60 GY-S	LED		5,7	96643133
CQ 24L70 740 EWS BS 3550 CL2 M60 GY-S	LED		5,7	96643134
CQ 36L35 740 EWS BS 3550 CL2 M60 GY-S	LED		5,7	96643135
CQ 36L50 740 EWS BS 3550 CL2 M60 GY-S	LED		5,7	96643136
CQ 36L70 740 EWS BS 3550 CL2 M60 GY-S	LED		5,7	96643137
CiviTEQ Small, Pedestrian crossing optiek				
CQ 36L70 740 IVS CL2 M60 GY-S	LED		5,7	96643155
CiviTEQ Small, Street comfort optiek				
CQ 12L35 740 SC BS 3550 CL2 M60 GY-S	LED		5,7	96643165
CQ 12L50 740 SC BS 3550 CL2 M60 GY-S	LED		5,7	96643166
CQ 12L70 740 SC BS 3550 CL2 M60 GY-S	LED		5,7	96643167
CQ 24L35 740 SC BS 3550 CL2 M60 GY-S	LED		5,7	96643168
CQ 24L50 740 SC BS 3550 CL2 M60 GY-S	LED		5,7	96643169
CQ 24L70 740 SC BS 3550 CL2 M60 GY-S	LED		5,7	96643170
CQ 36L35 740 SC BS 3550 CL2 M60 GY-S	LED		5,7	96643171
CQ 36L50 740 SC BS 3550 CL2 M60 GY-S	LED		5,7	96643172
CQ 36L70 740 SC BS 3550 CL2 M60 GY-S	LED		5,7	96643173
CiviTEQ Small, Extra wide street comfort optiek				
CQ 12L35 740 EWC BS 3550 CL2 M60 GY-S	LED		5,7	96643183
CQ 12L50 740 EWC BS 3550 CL2 M60 GY-S	LED		5,7	96643184
CQ 12L70 740 EWC BS 3550 CL2 M60 GY-S	LED		5,7	96643185
CQ 24L35 740 EWC BS 3550 CL2 M60 GY-S	LED		5,7	96643186
CQ 24L50 740 EWC BS 3550 CL2 M60 GY-S	LED		5,7	96643187
CQ 24L70 740 EWC BS 3550 CL2 M60 GY-S	LED		5,7	96643188
CQ 36L35 740 EWC BS 3550 CL2 M60 GY-S	LED		5,7	96643189

De producten van Thorn Lighting worden permanent verder ontwikkeld. We behouden ons het recht voor om zonder verdere publicatie technische of vormelijke wijzigingen aan onze producten aan te brengen.
© Thorn Lighting

CiviTEQ

Beschrijving	ILCOS code	Sokkel	Gewicht (kg)	SAP code
CQ 36L50 740 EWC BS 3550 CL2 M60 GY-S	LED		5,7	96643190
CQ 36L70 740 EWC BS 3550 CL2 M60 GY-S	LED		5,7	96643191
CiviTEQ Small, Extra wide road optiek				
CQ 12L35 740 EWR BS 3550 CL2 M60 GY-S	LED		5,7	96643201
CQ 12L50 740 EWR BS 3550 CL2 M60 GY-S	LED		5,7	96643202
CQ 24L35 740 EWR BS 3550 CL2 M60 GY-S	LED		5,7	96643204
CQ 24L50 740 EWR BS 3550 CL2 M60 GY-S	LED		5,7	96643205
CQ 24L70 740 EWR BS 3550 CL2 M60 GY-S	LED		5,7	96643206
CQ 36L35 740 EWR BS 3550 CL2 M60 GY-S	LED		5,7	96643207
CQ 36L50 740 EWR BS 3550 CL2 M60 GY-S	LED		5,7	96643208
CQ 36L70 740 EWR BS 3550 CL2 M60 GY-S	LED		5,7	96643209
CiviTEQ Large, Narrow road optiek				
CQ 48L35 740 NR BS 3550 CL2 M60 GY-S	LED		9,6	96627884
CQ 48L50 740 NR BS 3550 CL2 M60 GY-S	LED		9,6	96627885
CQ 48L70 740 NR BS 3550 CL2 M60 GY-S	LED		9,6	96627886
CQ 60L35 740 NR BS 3550 CL2 M60 GY-S	LED		9,6	96627887
CQ 60L50 740 NR BS 3550 CL2 M60 GY-S	LED		9,6	96627888
CQ 60L70 740 NR BS 3550 CL2 M60 GY-S	LED		9,6	96627889
CQ 72L35 740 NR BS 3550 CL2 M60 GY-S	LED		9,6	96627890
CQ 72L50 740 NR BS 3550 CL2 M60 GY-S	LED		9,6	96627891
CQ 72L70 740 NR BS 3550 CL2 M60 GY-S	LED		9,6	96627892
CiviTEQ Large, Wide street optiek				
CQ 48L35 740 WS BS 3550 CL2 M60 GY-S	LED		9,6	96643030
CQ 48L50 740 WS BS 3550 CL2 M60 GY-S	LED		9,6	96643031
CQ 48L70 740 WS BS 3550 CL2 M60 GY-S	LED		9,6	96643032
CQ 60L35 740 WS BS 3550 CL2 M60 GY-S	LED		9,6	96643033
CQ 60L50 740 WS BS 3550 CL2 M60 GY-S	LED		9,6	96643034
CQ 60L70 740 WS BS 3550 CL2 M60 GY-S	LED		9,6	96643035
CQ 72L35 740 WS BS 3550 CL2 M60 GY-S	LED		9,6	96643036
CQ 72L50 740 WS BS 3550 CL2 M60 GY-S	LED		9,6	96643037
CQ 72L70 740 WS BS 3550 CL2 M60 GY-S	LED		9,6	96643038
CiviTEQ Large, Wide street comfort optiek				
CQ 48L35 740 WSC BS 3550 CL2 M60 GY-S	LED		9,6	96643066
CQ 48L50 740 WSC BS 3550 CL2 M60 GY-S	LED		9,6	96643067
CQ 48L70 740 WSC BS 3550 CL2 M60 GY-S	LED		9,6	96643068
CQ 60L35 740 WSC BS 3550 CL2 M60 GY-S	LED		9,6	96643069
CQ 60L50 740 WSC BS 3550 CL2 M60 GY-S	LED		9,6	96643070
CQ 60L70 740 WSC BS 3550 CL2 M60 GY-S	LED		9,6	96643071
CQ 72L35 740 WSC BS 3550 CL2 M60 GY-S	LED		9,6	96643072
CQ 72L50 740 WSC BS 3550 CL2 M60 GY-S	LED		9,6	96643073
CQ 72L70 740 WSC BS 3550 CL2 M60 GY-S	LED		9,6	96643074
CiviTEQ Large, Wet road optiek				
CQ 48L35 740 RWT BS 3550 CL2 M60 GY-S	LED		9,6	96643084
CQ 48L50 740 RWT BS 3550 CL2 M60 GY-S	LED		9,6	96643085

De producten van Thorn Lighting worden permanent verder ontwikkeld. We behouden ons het recht voor om zonder verdere publicatie technische of vormelijke wijzigingen aan onze producten aan te brengen.
© Thorn Lighting

CiviTEQ

Beschrijving	ILCOS code	Sokkel	Gewicht (kg)	SAP code
CQ 48L70 740 RWT BS 3550 CL2 M60 GY-S	LED		9,6	96643086
CQ 60L35 740 RWT BS 3550 CL2 M60 GY-S	LED		9,6	96643087
CQ 60L50 740 RWT BS 3550 CL2 M60 GY-S	LED		9,6	96643088
CQ 60L70 740 RWT BS 3550 CL2 M60 GY-S	LED		9,6	96643089
CQ 72L35 740 RWT BS 3550 CL2 M60 GY-S	LED		9,6	96643090
CQ 72L50 740 RWT BS 3550 CL2 M60 GY-S	LED		9,6	96643091
CQ 72L70 740 RWT BS 3550 CL2 M60 GY-S	LED		9,6	96643092
CiviTEQ Large, Road comfort optiek				
CQ 48L35 740 RC BS 3550 CL2 M60 GY-S	LED		9,6	96643102
CQ 48L50 740 RC BS 3550 CL2 M60 GY-S	LED		9,6	96643103
CQ 48L70 740 RC BS 3550 CL2 M60 GY-S	LED		9,6	96643104
CQ 60L35 740 RC BS 3550 CL2 M60 GY-S	LED		9,6	96643105
CQ 60L50 740 RC BS 3550 CL2 M60 GY-S	LED		9,6	96643106
CQ 60L70 740 RC BS 3550 CL2 M60 GY-S	LED		9,6	96643107
CQ 72L35 740 RC BS 3550 CL2 M60 GY-S	LED		9,6	96643108
CQ 72L50 740 RC BS 3550 CL2 M60 GY-S	LED		9,6	96643109
CQ 72L70 740 RC BS 3550 CL2 M60 GY-S	LED		9,6	96643110
CiviTEQ Large, Wide road optiek				
CQ 48L35 740 WR BS 3550 CL2 M60 GY-S	LED		9,6	96643120
CQ 48L50 740 WR BS 3550 CL2 M60 GY-S	LED		9,6	96643121
CQ 48L70 740 WR BS 3550 CL2 M60 GY-S	LED		9,6	96643122
CQ 60L35 740 WR BS 3550 CL2 M60 GY-S	LED		9,6	96643123
CQ 60L50 740 WR BS 3550 CL2 M60 GY-S	LED		9,6	96643124
CQ 60L70 740 WR BS 3550 CL2 M60 GY-S	LED		9,6	96643125
CQ 72L35 740 WR BS 3550 CL2 M60 GY-S	LED		9,6	96643126
CQ 72L50 740 WR BS 3550 CL2 M60 GY-S	LED		9,6	96643127
CQ 72L70 740 WR BS 3550 CL2 M60 GY-S	LED		9,6	96643128
CiviTEQ Large, Extra wide street optiek				
CQ 48L35 740 EWS BS 3550 CL2 M60 GY-S	LED		9,6	96643138
CQ 48L50 740 EWS BS 3550 CL2 M60 GY-S	LED		9,6	96643139
CQ 48L70 740 EWS BS 3550 CL2 M60 GY-S	LED		9,6	96643140
CQ 60L35 740 EWS BS 3550 CL2 M60 GY-S	LED		9,6	96643141
CQ 60L50 740 EWS BS 3550 CL2 M60 GY-S	LED		9,6	96643142
CQ 60L70 740 EWS BS 3550 CL2 M60 GY-S	LED		9,6	96643143
CQ 72L35 740 EWS BS 3550 CL2 M60 GY-S	LED		9,6	96643144
CQ 72L50 740 EWS BS 3550 CL2 M60 GY-S	LED		9,6	96643145
CQ 72L70 740 EWS BS 3550 CL2 M60 GY-S	LED		9,6	96643146
CiviTEQ Large, Pedestrian crossing optiek				
CQ 48L70 740 IVS CL2 M60 GY-S	LED		9,6	96643158
CQ 60L70 740 IVS CL2 M60 GY-S	LED		9,6	96643161
CQ 72L70 740 IVS CL2 M60 GY-S	LED		9,6	96643164
CiviTEQ Large, Pedestrian crossing optiek, samengestelde producten				
CQ 48L70 757 IVS CL2 M60 GY-S			9,2	96643228
CQ 60L70 757 IVS CL2 M60 GY-S			9,24	96643229

De producten van Thorn Lighting worden permanent verder ontwikkeld. We behouden ons het recht voor om zonder verdere publicatie technische of vormelijke wijzigingen aan onze producten aan te brengen.
© Thorn Lighting

CiviTEQ

Beschrijving	ILCOS code	Sokkel	Gewicht (kg)	SAP code
CQ 72L70 757 IVS CL2 M60 GY-S			9,3	96643230
CiviTEQ Large, Street comfort optiek				
CQ 48L35 740 SC BS 3550 CL2 M60 GY-S	LED		9,6	96643174
CQ 48L50 740 SC BS 3550 CL2 M60 GY-S	LED		9,6	96643175
CQ 48L70 740 SC BS 3550 CL2 M60 GY-S	LED		9,6	96643176
CQ 60L35 740 SC BS 3550 CL2 M60 GY-S	LED		9,6	96643177
CQ 60L50 740 SC BS 3550 CL2 M60 GY-S	LED		9,6	96643178
CQ 60L70 740 SC BS 3550 CL2 M60 GY-S	LED		9,6	96643179
CQ 72L35 740 SC BS 3550 CL2 M60 GY-S	LED		9,6	96643180
CQ 72L50 740 SC BS 3550 CL2 M60 GY-S	LED		9,6	96643181
CQ 72L70 740 SC BS 3550 CL2 M60 GY-S	LED		9,6	96643182
CiviTEQ Large, Extra wide street comfort optiek				
CQ 48L35 740 EWC BS 3550 CL2 M60 GY-S	LED		9,6	96643192
CQ 48L50 740 EWC BS 3550 CL2 M60 GY-S	LED		9,6	96643193
CQ 48L70 740 EWC BS 3550 CL2 M60 GY-S	LED		9,6	96643194
CQ 60L35 740 EWC BS 3550 CL2 M60 GY-S	LED		9,6	96643195
CQ 60L50 740 EWC BS 3550 CL2 M60 GY-S	LED		9,6	96643196
CQ 60L70 740 EWC BS 3550 CL2 M60 GY-S	LED		9,6	96643197
CQ 72L35 740 EWC BS 3550 CL2 M60 GY-S	LED		9,6	96643198
CQ 72L50 740 EWC BS 3550 CL2 M60 GY-S	LED		9,6	96643199
CQ 72L70 740 EWC BS 3550 CL2 M60 GY-S	LED		9,6	96643200
CiviTEQ Large, Extra wide road optiek				
CQ 48L35 740 EWR BS 3550 CL2 M60 GY-S	LED		9,6	96643210
CQ 48L50 740 EWR BS 3550 CL2 M60 GY-S	LED		9,6	96643211
CQ 48L70 740 EWR BS 3550 CL2 M60 GY-S	LED		9,6	96643212
CQ 60L35 740 EWR BS 3550 CL2 M60 GY-S	LED		9,6	96643213
CQ 60L50 740 EWR BS 3550 CL2 M60 GY-S	LED		9,6	96643214
CQ 60L70 740 EWR BS 3550 CL2 M60 GY-S	LED		9,6	96643215
CQ 72L35 740 EWR BS 3550 CL2 M60 GY-S	LED		9,6	96643216
CQ 72L50 740 EWR BS 3550 CL2 M60 GY-S	LED		9,6	96643217
CQ 72L70 740 EWR BS 3550 CL2 M60 GY-S	LED		9,6	96643218

De producten van Thorn Lighting worden permanent verder ontwikkeld. We behouden ons het recht voor om zonder verdere publicatie technische of vormelijke wijzigingen aan onze producten aan te brengen.
© Thorn Lighting