Raze Bollard

92917822 RAB 1L20 730 WPC HF CL2 6K 900 ANT

ISO 9223 C5	IP66	IK10		CE		

Raze Bollard

Een ledbolderarmatuur, 900 mm hoog, met flens en de Flat Beam®-technologie van Thorn. 1 led, voeding 200mA. Ingebouwd Convertor inbegrepen. elektrische Klasse II, IP66, IK10. Behuizing: gegoten aluminium (EN44300, geschikt voor kustlocaties), poedergelakt, getextureerd antraciet (gelijkend op RAL7043). Onderkap: uv-bestendig polycarbonaat (PC), halfmat. Sluitingen: roestvrij staal. Compleet met 3000K LED.

Standaard 6kV-overspanningsbeveiliging. Centrale bevestigingspunten 200 mm x 200 mm, bouten niet inbegrepen.

Afmetingen 173 x 220 x 900 mm
Armatuurvermogen: 9 W
Lichtstroom van armatuur: 426 lm
Lichtrendement van armatuur: 47 lm/W
Gewicht: 7,63 kg

TLG_RAZB_F_900_PDB.jpg

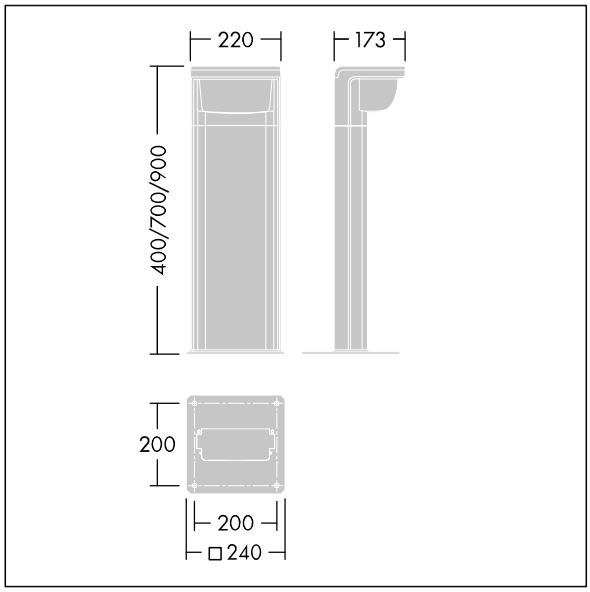

TLG_RAZB_M_FAM.wmf

Dit product bevat een lichtbron van energie-efficiëntieklasse D.

De met een * aangeduide waarden zijn nominale waarden. Thorn maakt gebruik van beproefde componenten van toonaangevende leveranciers, maar er kunnen zich echter geïsoleerde gevallen van technologie-gerelateerde storingen van individuele LED's voordoen gedurende de nominale levensduur van het product. Internationale normen bepalen de tolerantie in de initiële flux en de aangesloten belasting op ± 10%. Tenzij anders aangegeven, gelden de waarden voor een omgevingstemperatuur van 25°C.

De producten van Thorn Lighting worden permanent verder ontwikkeld. We behouden ons het recht voor om zonder verdere publicatie technische of vormelijke wijzigingen aan onze producten aan te brengen.
© Thorn Lighting

Raze Bollard

92917822 RAB 1L20 730 WPC HF CL2 6K 900 ANT

De producten van Thorn Lighting worden permanent verder ontwikkeld. We behouden ons het recht voor om zonder verdere publicatie technische of vormelijke wijzigingen aan onze producten aan te brengen.
© Thorn Lighting