96278883 <ALTISLEDG3 264L WBA6 740 LB

ISO 9223 C5 | IP66 | IK08

Een krachtige ledschijnwerper met gemengd lichtverdeling door 264 leds. Externe regelapparatuur, apart te bestellen. elektrische Klasse I, IP66, IK08. Warmteafleider, frame en montagebeugel: gegoten aluminium poedergelakt donkergrijs (nagenoeg RAL 7043). Kap: 5 mm dik transparant glas. Beugel wordt gemonteerd op de beschikbare bevestigingspunten (één M20-schroef of twee M14-schroeven). Weinig flikkeringen (< 1%), geschikt voor hdtv-uitzendingen. Compleet met 4000K LED met Kleurweergave-index min.: 70.

Vanwege de unieke berekeningen die nodig zijn voor dit product, zijn de fotometrische gegevens hier niet vermeld, maar u kunt advies over het ontwerp krijgen van onze vertegenwoordiger in uw regio.

Afmetingen 582 x 672 x 257 mm

Gewicht: 18,4 kg
Scx: 0.07 m² bij 0°

TLG_ALTS_F_V2.jpg

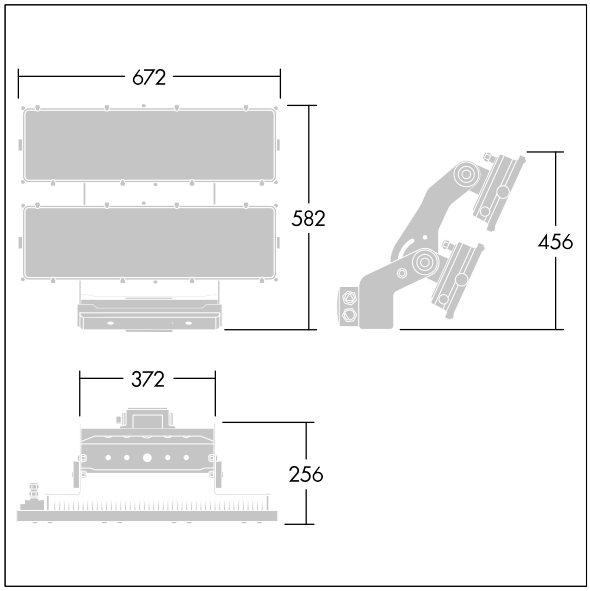

TLG_ALTS_M_LD1_V2.wmf

Dit product bevat een lichtbron van energie-efficiëntieklasse D.

De met een * aangeduide waarden zijn nominale waarden. Thorn maakt gebruik van beproefde componenten van toonaangevende leveranciers, maar er kunnen zich echter geïsoleerde gevallen van technologie-gerelateerde storingen van individuele LED's voordoen gedurende de nominale levensduur van het product. Internationale normen bepalen de tolerantie in de initiële flux en de aangesloten belasting op ± 10%. Tenzij anders aangegeven, gelden de waarden voor een omgevingstemperatuur van 25°C.

De producten van Thorn Lighting worden permanent verder ontwikkeld. We behouden ons het recht voor om zonder verdere publicatie technische of vormelijke wijzigingen aan onze producten aan te brengen.
© Thorn Lighting