Katona

96629367 KAT RD 2000-840 HF

IP65 | IK10 | 850°C | Ta -15 +35

Katona

Een zeer slanke, rond functionele ledarmatuur. Vast vermogen Convertor (onbekend). Behuizing: polycarbonaat (PC). Diffusor: opaal polycarbonaat (PC). Elektrische klasse II, IP65, IK10. Compleet met 4000K LED. Geschikt voor directe muur- of plafondmontage. Loop-in, loop-out is mogelijk voor kabels tot 2,5 mm².

Afmetingen Ø307 x 58 mm
Armatuurvermogen: 16,3 W
Lichtstroom van armatuur: 1950 lm
Lichtrendement van armatuur: 120 lm/W
Gewicht: 0,98 kg

TLG_KATO_F_RD_PDB.jpg

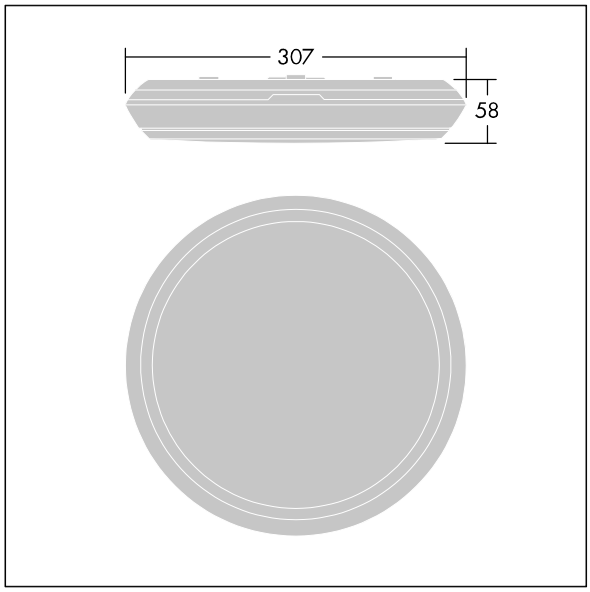

TLG_KATO_M_RD_LDS.wmf

Dit product bevat een lichtbron van energie-efficiëntieklasse C.

De met een * aangeduide waarden zijn nominale waarden. Thorn maakt gebruik van beproefde componenten van toonaangevende leveranciers, maar er kunnen zich echter geïsoleerde gevallen van technologie-gerelateerde storingen van individuele LED's voordoen gedurende de nominale levensduur van het product. Internationale normen bepalen de tolerantie in de initiële flux en de aangesloten belasting op ± 10%. Tenzij anders aangegeven, gelden de waarden voor een omgevingstemperatuur van 25°C.

De producten van Thorn Lighting worden permanent verder ontwikkeld. We behouden ons het recht voor om zonder verdere publicatie technische of vormelijke wijzigingen aan onze producten aan te brengen.
© Thorn Lighting

Katona

96629367 KAT RD 2000-840 HF

De producten van Thorn Lighting worden permanent verder ontwikkeld. We behouden ons het recht voor om zonder verdere publicatie technische of vormelijke wijzigingen aan onze producten aan te brengen.
© Thorn Lighting