# Indus Top

## 96631482 <INDUS TOP LED8000-L840 HF OP

| | | | | | | |
|---|---|---|---|---|---|---|
| EN 55015 | IP23 | IK07 | ⏚ | CE | $T_a$25 | |

## Indus Top

Industriële LED armatuur met eng straalverdeling. Led-driver met vast vermogen. Behuizing en einddoppen uit gegalvaniseerd staal. Geschikt voor opbouw of kabelophanging. Gepatenteerde elektrische verbinding door zijluik voor toegang tot zekeringdoos. Elektrische verbinding via 5x2x2.5mm² aansluitdoos. Compleet met 4000K LED

Afmetingen 1370 x 168 x 128 mm
Armatuurvermogen: 58,1 W
Lichtstroom van armatuur: 8350 lm
Lichtrendement van armatuur: 144 lm/W
Gewicht: 4 kg

TLG_INDS_F_PDB.jpg

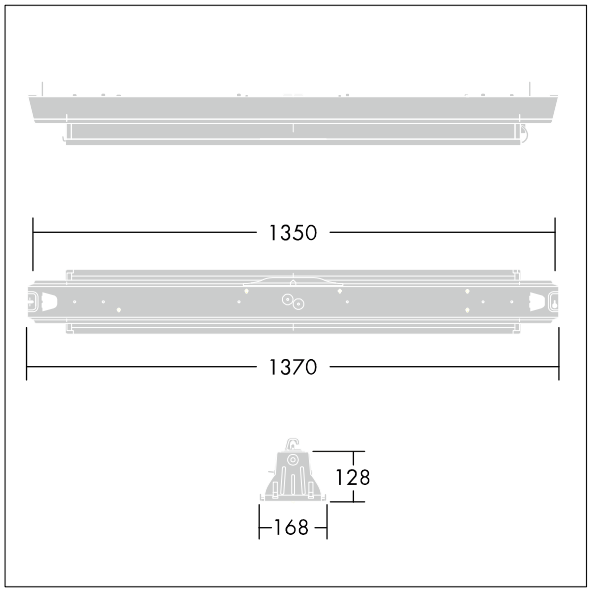


TLG_INDS_M_LDTOPLED.wmf

Dit product bevat een lichtbron van energie-efficiëntieklasse C.

De met een * aangeduide waarden zijn nominale waarden. Thorn maakt gebruik van beproefde componenten van toonaangevende leveranciers, maar er kunnen zich echter geïsoleerde gevallen van technologie-gerelateerde storingen van individuele LED's voordoen gedurende de nominale levensduur van het product. Internationale normen bepalen de tolerantie in de initiële flux en de aangesloten belasting op ± 10%. Tenzij anders aangegeven, gelden de waarden voor een omgevingstemperatuur van 25°C.

De producten van Thorn Lighting worden permanent verder ontwikkeld. We behouden ons het recht voor om zonder verdere publicatie technische of vormelijke wijzigingen aan onze producten aan te brengen.
© Thorn Lighting