Thor

96628523 <TR 36L35-730 SC BPS HFX CL2 FD MSU27GF

ISO 9223 C5 | IP66 | IK10 | T_a25

Thor

Een klein grote, intelligente, led-straatlantaarn met 36 leds aangedreven via 350mA met Straat & Comfort optiek en een gegoten aluminium EN AC 47100 + CAT koepel met antracietkleurige afwerking (nagenoeg RAL7043). elektrische Klasse II, IP66, IK10. Element: gegoten aluminium (EN AC 46100) met antiroestbehandeling, poedergelakt antraciet (gelijkend op RAL7043). 6 mm gehard vlak glas. Schroeven en sluitingset: roestvrij staal. Opgehangen door 27G. Uitgerust met een 50% vermogensreductie circuit, effectieve 3 uur vóór en 5 uur na een berekende middernacht. Het kan worden uitgeschakeld bij de installatie d.m.v. een gemakkelijk toegankelijke interne switch. Compleet met 3000K LED.

TLG_THOR_F_SMSU27G.jpg

Afmetingen Ø459 x 268 mm
Armatuurvermogen: 39 W
Lichtstroom van armatuur: 5693 lm
Lichtrendement van armatuur: 146 lm/W
Gewicht: 8,2 kg
Scx: 0.035 m²

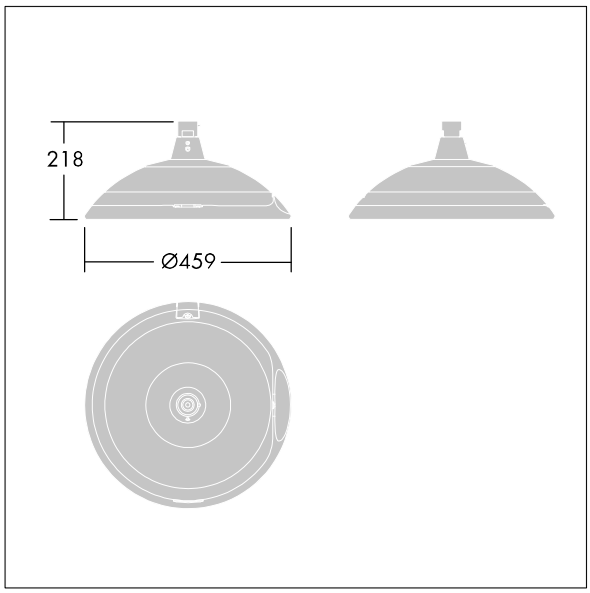

TLG_THOR_M_MSU 27G.wmf

Dit product bevat lichtbronnen van energie-efficiëntieklasse D.

De met een * aangeduide waarden zijn nominale waarden. Thorn maakt gebruik van beproefde componenten van toonaangevende leveranciers, maar er kunnen zich echter geïsoleerde gevallen van technologie-gerelateerde storingen van individuele LED's voordoen gedurende de nominale levensduur van het product. Internationale normen bepalen de tolerantie in de initiële flux en de aangesloten belasting op ± 10%. Tenzij anders aangegeven, gelden de waarden voor een omgevingstemperatuur van 25°C.

De producten van Thorn Lighting worden permanent verder ontwikkeld. We behouden ons het recht voor om zonder verdere publicatie technische of vormelijke wijzigingen aan onze producten aan te brengen.
© Thorn Lighting

Thor

96628523 <TR 36L35-730 SC BPS HFX CL2 FD MSU27GF

De producten van Thorn Lighting worden permanent verder ontwikkeld. We behouden ons het recht voor om zonder verdere publicatie technische of vormelijke wijzigingen aan onze producten aan te brengen.
© Thorn Lighting