96267236 <SATIN2 MRE L350 12L35 12x44° BU IO

IP68	IK10		CE	T_a25

Een discrete vloerinbouw lineaire schijnwerper voor de verlichting van gevels. 12 leds aangedreven bij 330mA met 12 x 44° spreiding. niet stuurbaar voorschakelapparatuur. Element: geëxtrudeerd aluminium (EN AW-6060 T6) gelakt getextureerd zilvergrijs. Zijkanten: gegoten aluminium gelakt getextureerd zilvergrijs. Behuizing: gehard glas 10 mm dik. elektrische Klasse II, IP68, IK10. Voorbekabeld met 1 m 2x1mm² H05RNF kabel via aan beide uiteinden. Compleet met blue LED

Afmetingen 354 x 96 x 112 mm
Armatuurvermogen: 15 W
Gewicht: 1,86 kg

TLG_STN2_F_PDBMRE.jpg

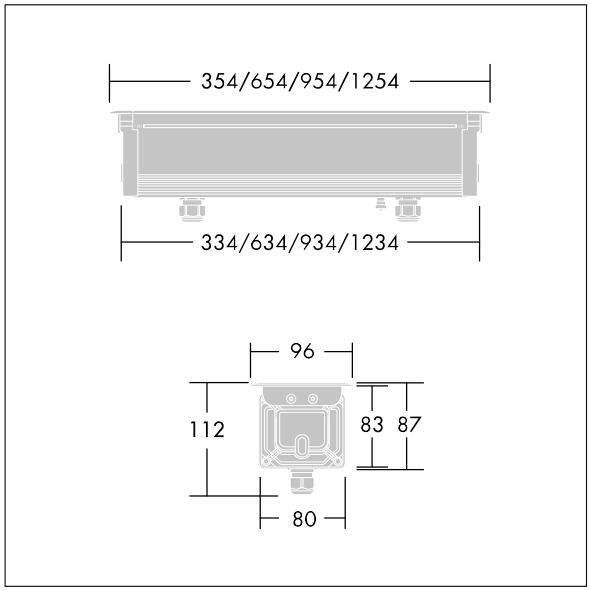

TLG_SATL_M_LD1_03.wmf

De met een * aangeduide waarden zijn nominale waarden. Thorn maakt gebruik van beproefde componenten van toonaangevende leveranciers, maar er kunnen zich echter geïsoleerde gevallen van technologie-gerelateerde storingen van individuele LED's voordoen gedurende de nominale levensduur van het product. Internationale normen bepalen de tolerantie in de initiële flux en de aangesloten belasting op ± 10%. Tenzij anders aangegeven, gelden de waarden voor een omgevingstemperatuur van 25°C.

De producten van Thorn Lighting worden permanent verder ontwikkeld. We behouden ons het recht voor om zonder verdere publicatie technische of vormelijke wijzigingen aan onze producten aan te brengen.
© Thorn Lighting