96270908 <URBA COL 6M AL D60 ANT

Cilindrische mast van 6 m, flensplaat gemonteerd. Topdiameter 62 mm, met verloop. Materiaal: (onbekend) aluminium. Afwerking: poedergelakt antraciet (gelijkend op RAL7043), andere kleuren op aanvraag verkrijgbaar. Grondbouten zijn niet inbegrepen, maar zijn op aanvraag verkrijgbaar.

Raadpleeg de installatiehandleiding om de compatibiliteit met verlichtingsarmaturen en locaties te controleren.

NB Voor dit artikel gelden leveringskosten.

Hoogte: 6 mm
Gewicht: 23 kg

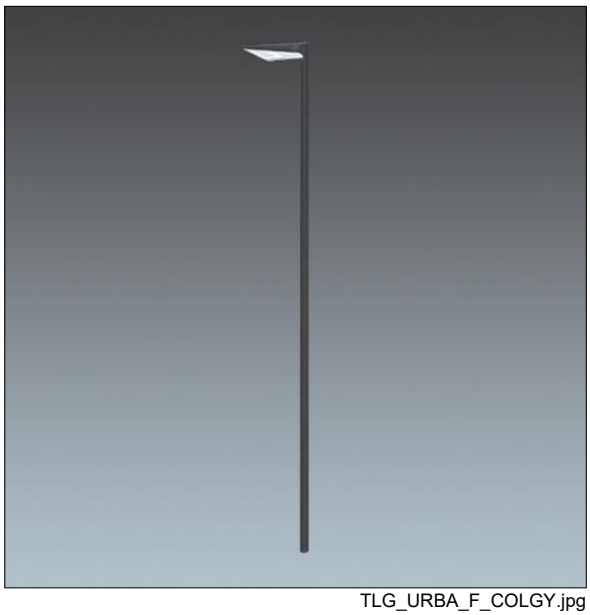

TLG_URBA_F_COLGY.jpg

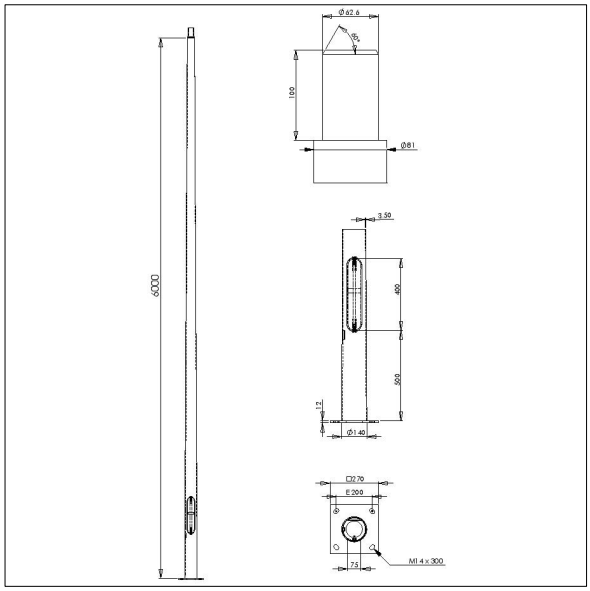

TLG_URBA_M_COL660.wmf

De producten van Thorn Lighting worden permanent verder ontwikkeld. We behouden ons het recht voor om zonder verdere publicatie technische of vormelijke wijzigingen aan onze producten aan te brengen.
© Thorn Lighting