THORN

96261227 <CHAMPION 1KW MHN-LA CL2 WI

ISO 9223 C3 | IP66 | IK08

Een hoogperformante asymmetrisch ontladingsschijnwerper voor 1 x 1000W Lichtbron: 1 x HIT-DE / 1000W lamp. magnetisch. Klasse II elektrisch, IP66 optisch en voorschakelapparatuurcompartiment, IK08. Behuizing: ongelakt gegoten aluminium. Afdichting: 4mm gehard vlak glas. Armatuur wordt met één enkele bout bevestigd door een Ø22mm centrale opening, of dubbele bouten door Ø15mm openingen op 100mm middens. Kabeldichting voor Ø7.5 tot 13mm cable. Richten via geïntegreerd vizier. Ideaal voor het verlichten van sportvelden en stadions. Compleet met ontsteker. montageplaat voor voorschakelapparatuur apart te bestellen Lamp apart te bestellen

Armatuurvermogen: 1051 W
Afmetingen 635 x 674 x 456 mm
Gewicht: 19,3 kg
Scx: 0.185 m²

TLG_CHMP_F_PDB.jpg

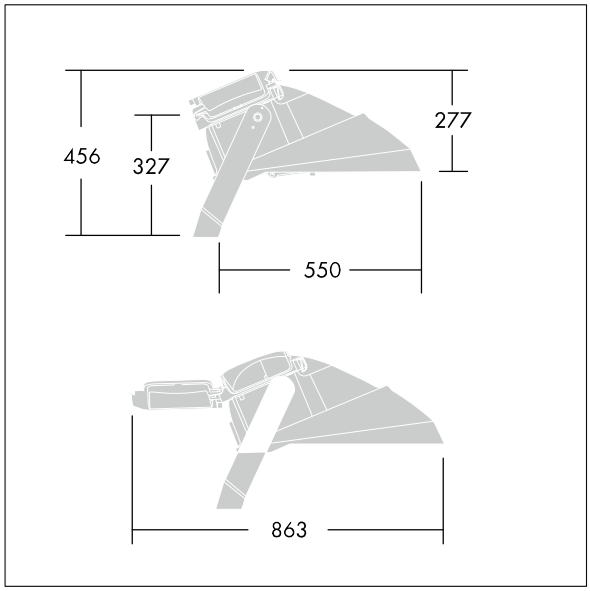

TLG_CHMP_M_U1.wmf

De met een * aangeduide waarden zijn nominale waarden. Tenzij anders aangegeven, gelden de waarden voor een omgevingstemperatuur van 25°C.
De producten van Thorn Lighting worden permanent verder ontwikkeld. We behouden ons het recht voor om zonder verdere publicatie technische of vormelijke wijzigingen aan onze producten aan te brengen.
© Thorn Lighting