Urba

96269987 <URBA L 84L50 730 NR HFA CL2 L60D ANT

ISO 9223 C3 | IP66 | IK09

Urba

Lanterne d'éclairage urbain LED, Large avec 84 LED alimentées en 500mA et optique pour Route étroite. Electronique, non gradable. Classe électrique II, IP66, IK08. Corps : aluminium fonderie, texturé gris foncé. Fermeture : verre trempé plat. Fixation latérale sur patère de Ø 60mm avec angles d'inclinaison réglables de 0°, -5°, -10°. Livré avec LED 3 000 K.

Dimensions : 1065 x 400 x 176 mm
Puissance du luminaire: 127 W
Poids : 17 kg
Scx : m²

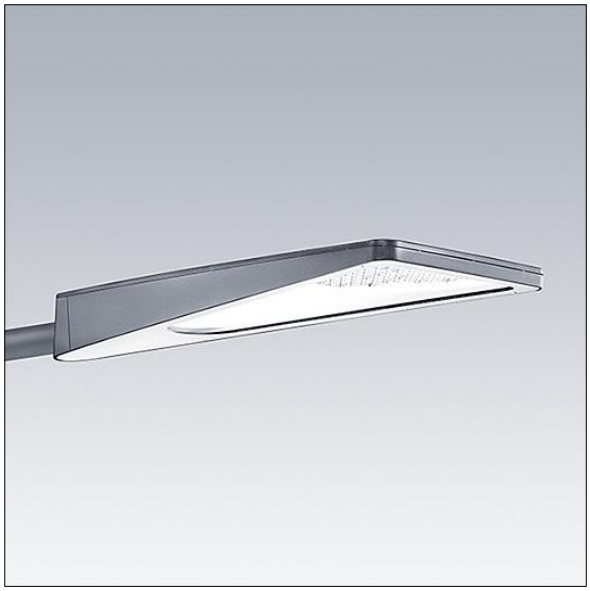

TLG_URBA_F_LMLEGYPDB.jpg

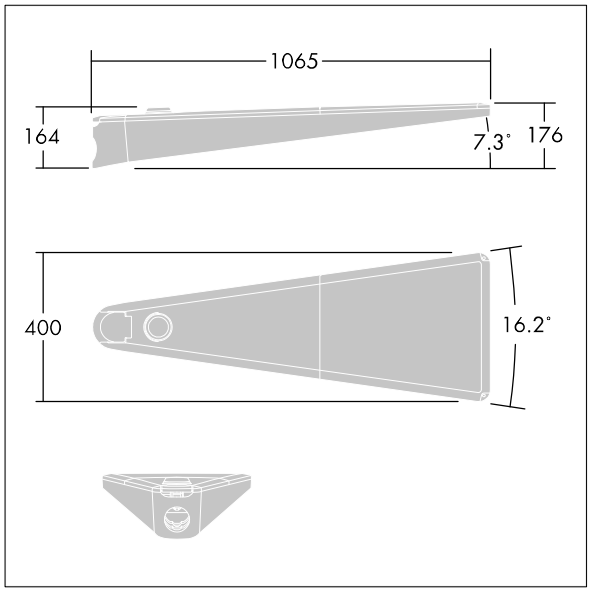

TLG_URBA_M_LD1.wmf

Ce produit contient des sources lumineuses d'une classe d'efficacité énergétique de D.

Toutes les valeurs marquées d'un * sont des valeurs nominales. Thorn utilise des composants testés et éprouvés, en provenance des meilleurs fournisseurs. Dans certains cas isolés, il se peut qu'il y ait des pannes de nature technologique au niveau des LED individuels, pendant le cycle de vie nominal du produit. Les normes internationales fixent la tolérance du flux initial et de la charge associée à ± 10 %. Sauf indication contraire, les valeurs sont applicables pour une température ambiante de 25 °C.

Les produits de Thorn Lighting sont perfectionnés en permanence. Nous nous réservons le droit d'apporter des modifications à nos produits sans autres publications.
© Thorn Lighting