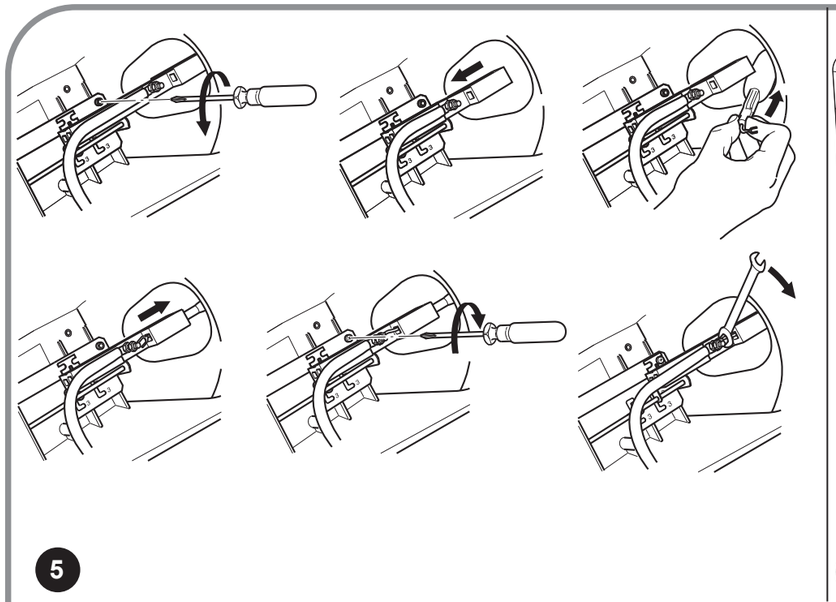

5

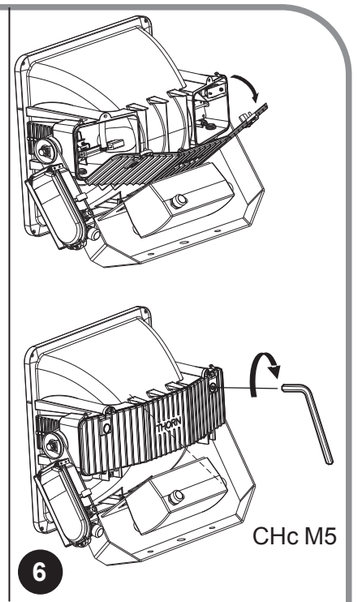

6

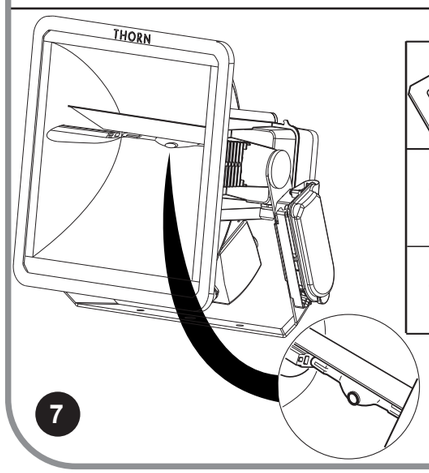

7

				ta max	ta max
1, 2, 3	2	OSRAM HQI-TS 2000W/D/S HF		25°	35°
1, 2, 3	2	PHILIPS MHN-SB 2000W WH HO		25°	35°

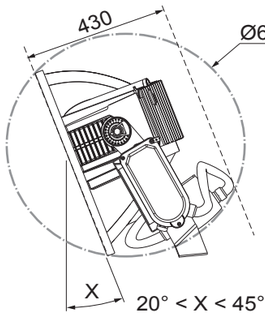

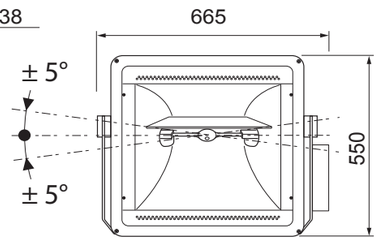

= 17.1 kg

SC_X = 0,26 m^2

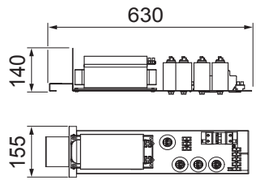

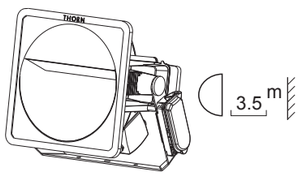

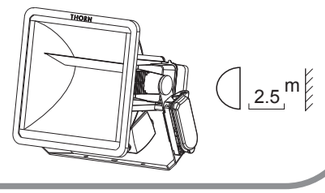

96261574 PB

25/06/12

THORN

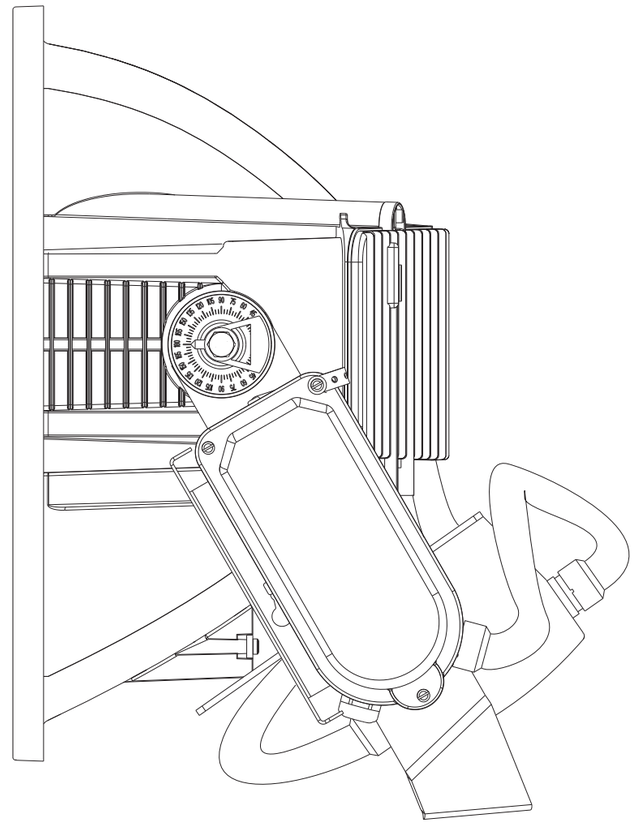

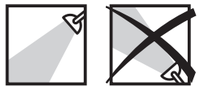

MUNDIAL HR 2KW IREM HF/HO

classe I IP65 IK07 CE

[CZ] Montážní návod
[DE] Montageanleitung
[DK] Monteringsvejledning
[EE] Paigaldusjuhend
[FI] Asennusohje
[FR] Notice de montage
[HU] Szerelési útmutató
[IT] Istuzioni di montaggio
[LT] Montavimo Instrukcijos
[LV] Instalacijas instrukcija
[NO] Monteringsanvisning
[PL] Instrukcja montażu
[RU] Инструкция по монтажу
[SE] Installationsanvisning
[UK] Installation Instructions

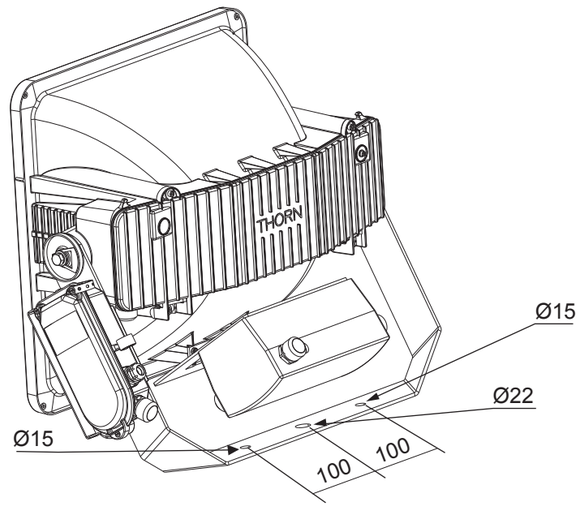

1

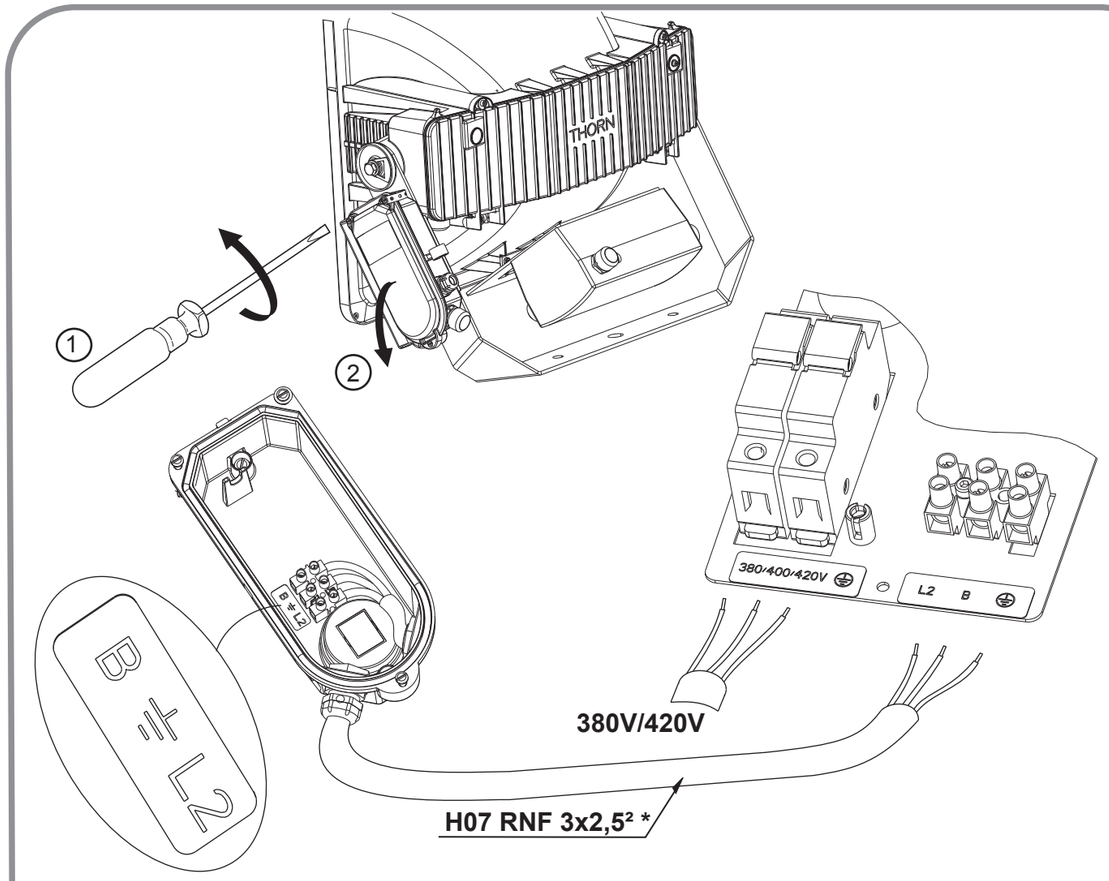

2

* Attention : Les pertes en ligne causées par la longueur de câble peuvent diminuer le flux lumineux.
* Warning : The power loss in a long cable can diminish the lighting performance

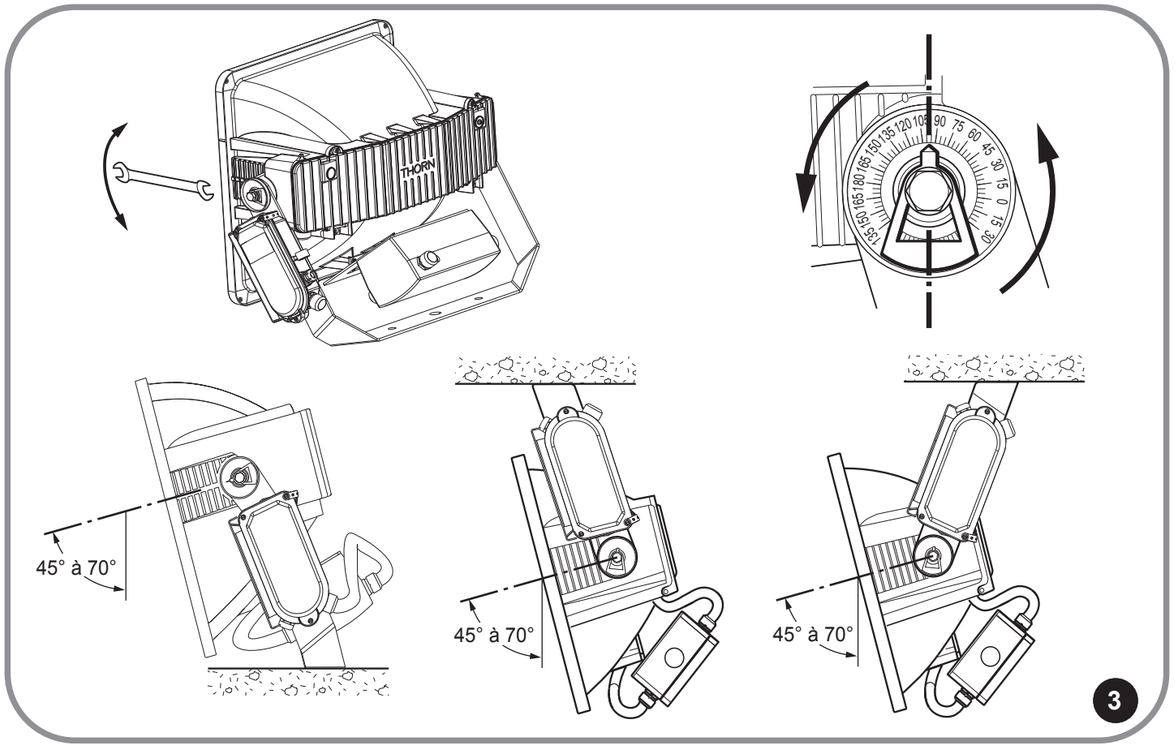

3

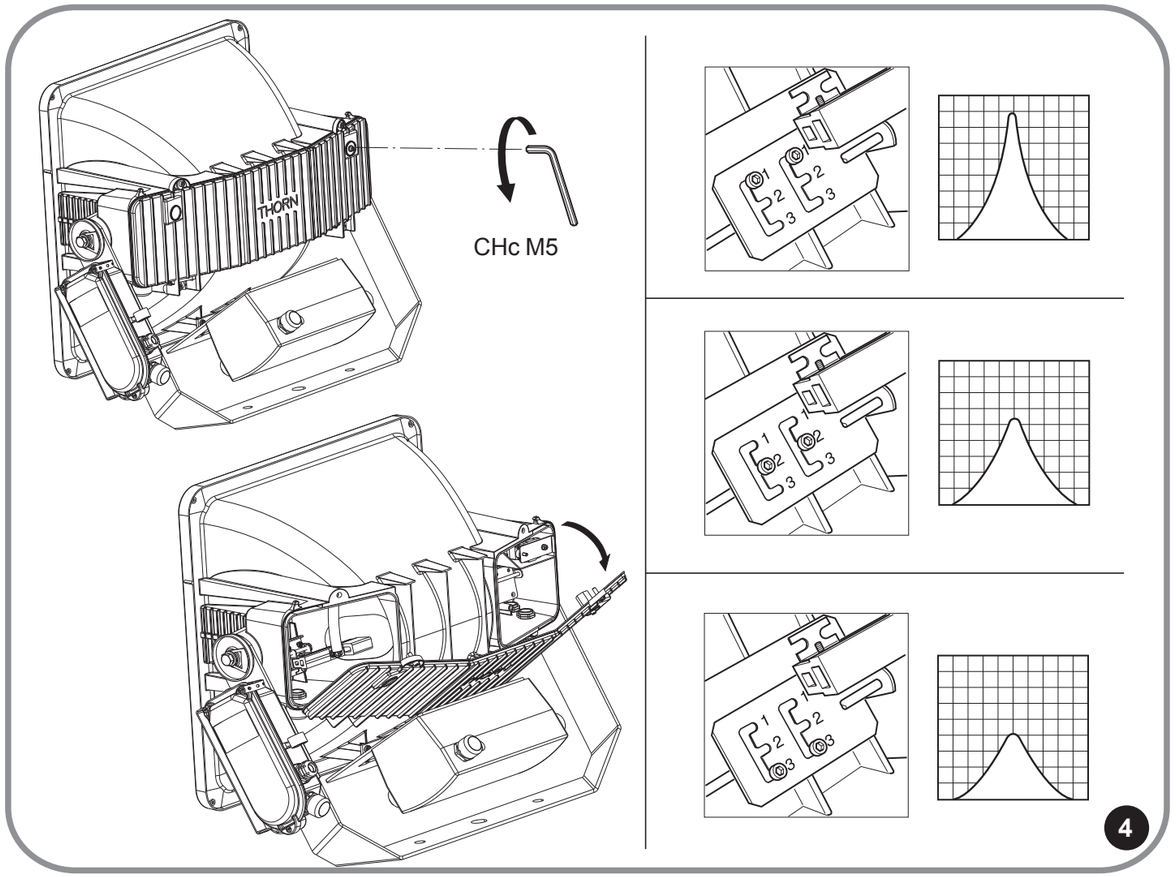

4